Datablad

Varenummer: 209180321
Beskrivelse: E+G Dørrigel
GN 119-VDE-A2-NI

Mål

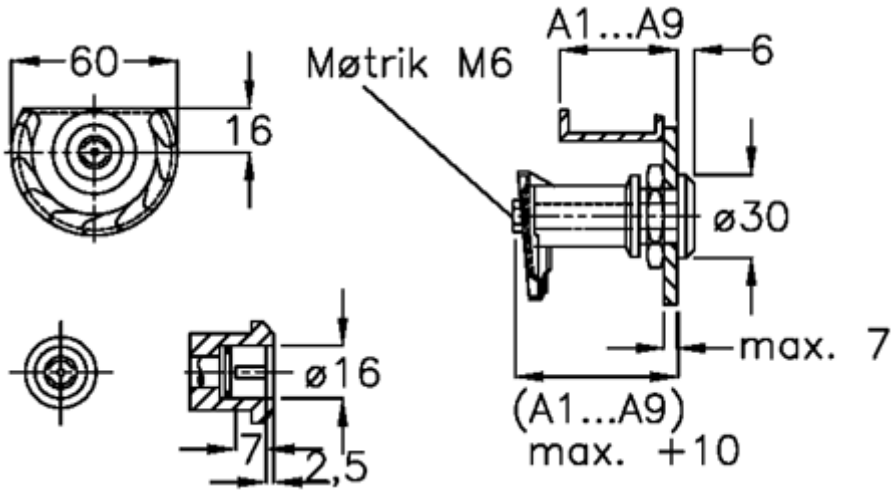

Dør + karmtykkelse = 22-30
Mål type = A2

Dokumenter, målskitser og brochurer af enhver slags kan indeholde fejl for hvilke Brd. Klee A/S ikke hæfter.